ВРХИ.XXXX.XX.XX.XX.XX СБ

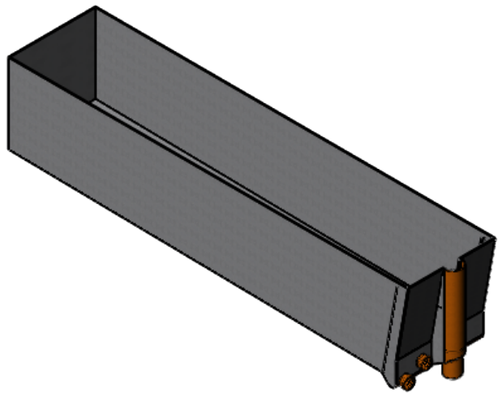

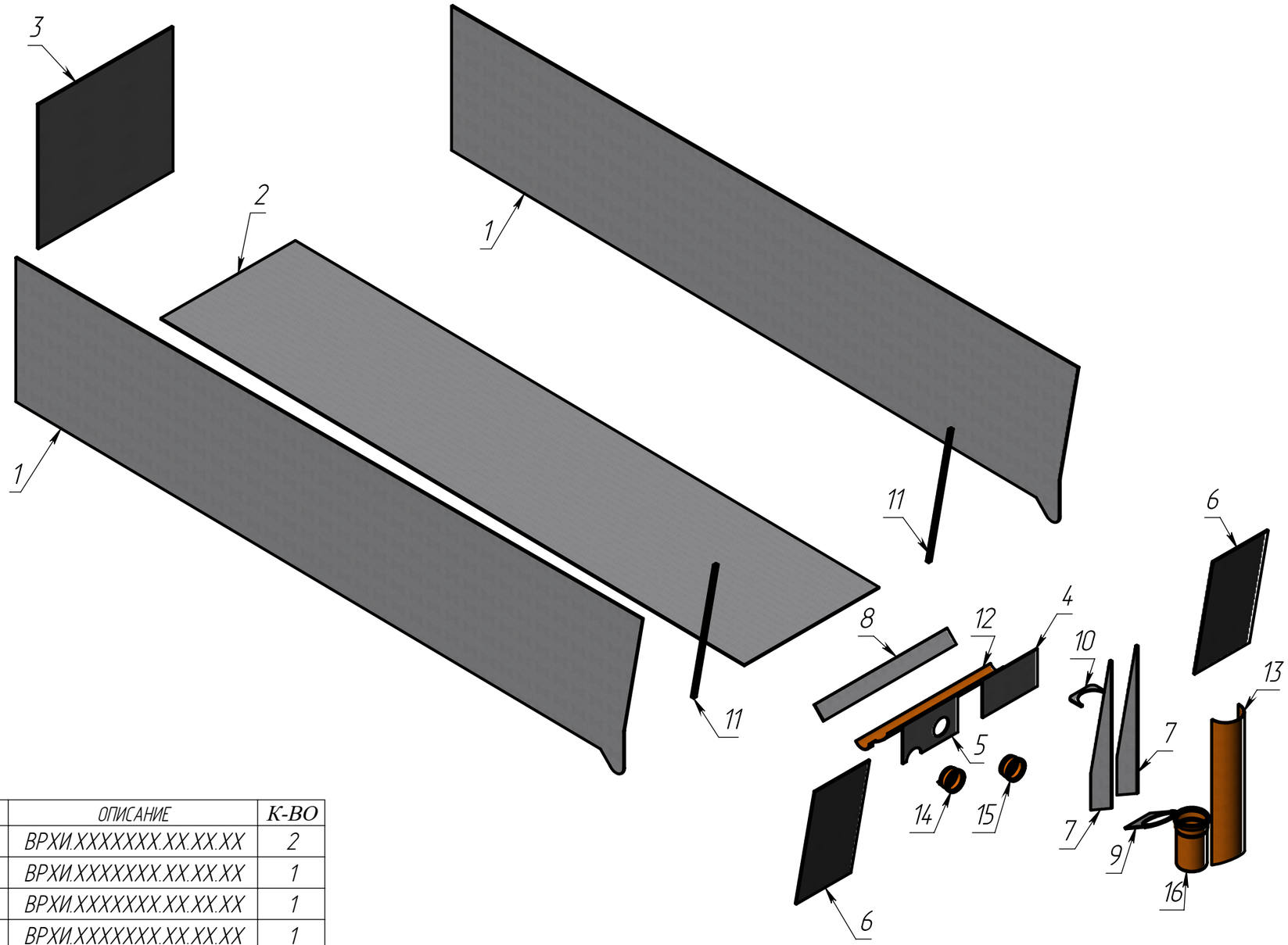

ПОЗ.	ОБОЗНАЧЕНИЕ	ОПИСАНИЕ	К-ВО
1	Стенка вкладыша	ВРХИ.XXXXXXX.XX.XX.XX	2
2	Дно вкладыша	ВРХИ.XXXXXXX.XX.XX.XX	1
3	Торец большой	ВРХИ.XXXXXXX.XX.XX.XX	1
4	Торец малый (глухой)	ВРХИ.XXXXXXX.XX.XX.XX	1
5	Торец малый (проточной)	ВРХИ.XXXXXXX.XX.XX.XX	1
6	Торец наклонный	ВРХИ.XXXXXXX.XX.XX.XX	2
7	Стенка перелива	ВРХИ.XXXXXXX.XX.XX.XX	2
8	Скат отстойника	ВРХИ.XXXXXXX.XX.XX.XX	1
9	Дно перелива	ВРХИ.XXXXXXX.XX.XX.XX	1
10	Направляющая трубы	ВРХИ.XXXXXXX.XX.XX.XX	1
11	Направляющая решетки	ВРХИ.XXXXXXX.XX.XX.XX	2
12	Труба канализационная наружная D110	ВРХИ.XXXXXX.XX.XX.XX	1
13	Труба канализационная наружная D200	ВРХИ.XXXXXX.XX.XX.XX	1
14	Труба канализационная наружная D110	ВРХИ.XXXXXX.XX.XX.XX	1
15	Труба канализационная наружная D110	ВРХИ.XXXXXX.XX.XX.XX	1
16	Труба канализационная наружная D160	ВРХИ.XXXXXX.XX.XX.XX	1

Перв. примен.

Справ. №

Подп. и дата

Инв. № дубл.

Взам. инв. №

Подп. и дата

Инв. № подл.

Изм.	Лист	№ докум.	Подп.	Дата
Разраб.				
Пров.				
Т. контр.				
Н. контр.				
Утв.				

ВРХИ.XXXX.XX.XX.XX.XX СБ

Вкладыш (прав.)

Лит.	Масса	Масштаб
	110.94	1:25

Лист 1 | Листов 20

Сборочная еденица

Файл: Вкладыш

Формат А3

Копировал

ВРХИ.XXXX.XX.XX.XX.XX СБ

Перв. примен.

Справ. №

Подп. и дата

Инв. № дубл.

Взам. инв. №

Подп. и дата

Инв. № подп.

Изм.	Лист	№ докум.	Подп.	Дата	ВРХИ.XXXX.XX.XX.XX.XX СБ			
Разраб.					Вкладыш (прав.)	Лит.	Масса	Масштаб
Пров.							110.94	1:20
Т. контр.						Лист 2	Листов 20	
Н. контр.					Сборочная еденица			
Утв.								

А

Файл: Вкладыш

ВРХИ.XXXXXXX.XX.XX.XX

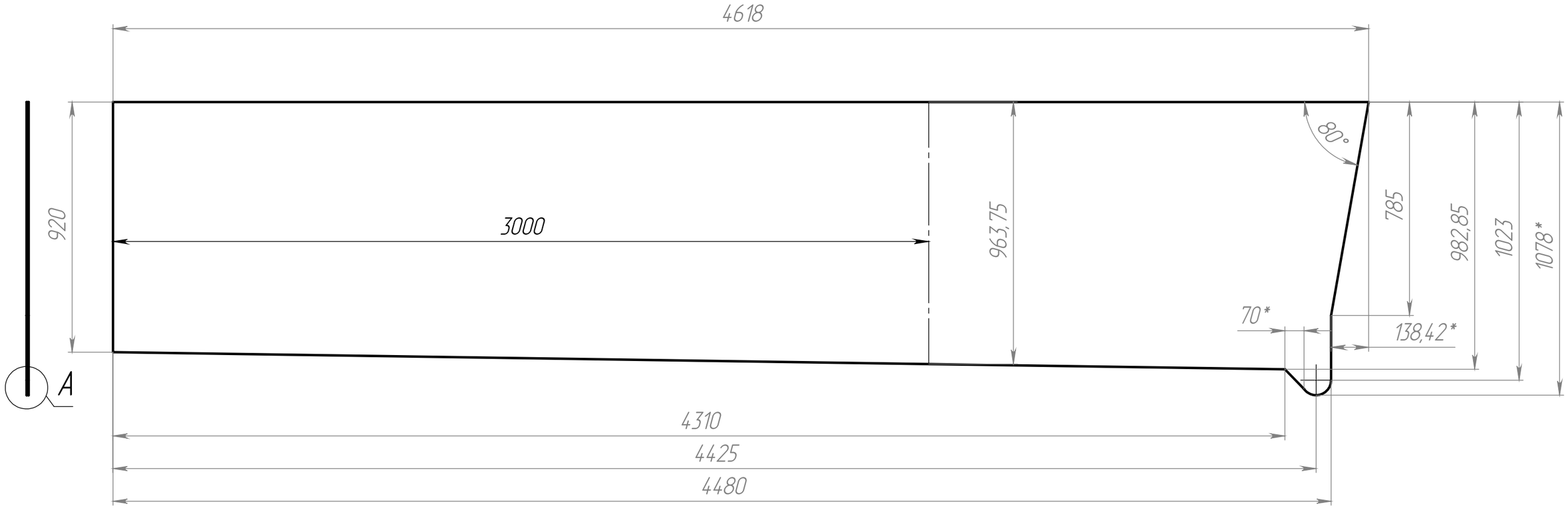

A (1 : 2)

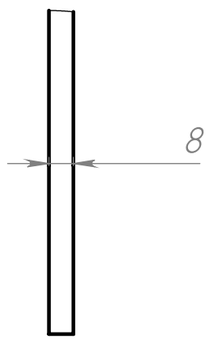

Изм.	Лист	№ докум.	Подп.	Дата	ВРХИ.XXXXXXX.XX.XX.XX		
Разраб.					Стенка вкладыша	Лит.	Масса: 31.20 / Масштаб: 1:15
Пров.						Лист 3	Листов 20
Т. контр.							
Н. контр.					Лист Полипропилен ГОСТ 26996-86		
Утв.							

Перв. примен. | Справ. № | Подп. и дата | Инв. № дубл. | Взам. инв. № | Подп. и дата | Инв. № подл.

Файл: Вкладыш

Копировал | Формат А3

ВРХИ.XXXXXXX.XX.XX.XX

Перв. примен.

Справ. №

B (1 : 2)

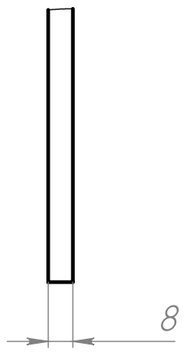

Подп. и дата

Инв. № дубл.

Взам. инв. №

Подп. и дата

Инв. № подп.

Изм.	Лист	№ докум.	Подп.	Дата	ВРХИ.XXXXXXX.XX.XX.XX			
Разраб.					Дно вкладыша	Лит.	Масса	Масштаб
Пров.							30.73	1:15
Т. контр.						Лист 4	Листов 20	
Н. контр.					Лист Полипропилен ГОСТ 26996-86			
Утв.								

A

Файл: Вкладыш

Копировал

Формат А3

ВРХИ.XXXXXXX.XX.XX.XX

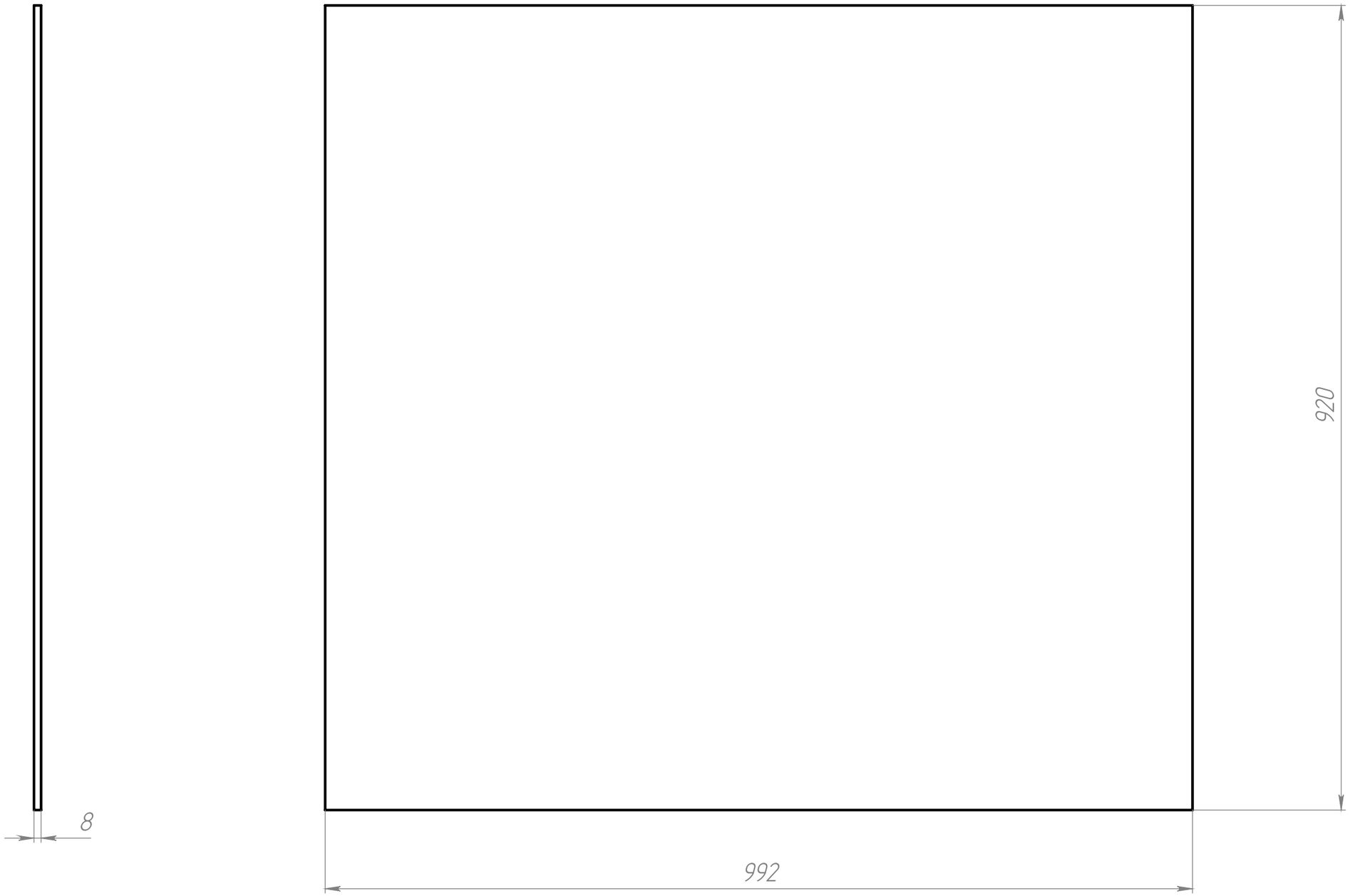

Перв. примен.	Справ. №	Подп. и дата	Инв. № дубл.	Взам. инв. №	Подп. и дата	Инв. № подп.

Изм.	Лист	№ докум.	Подп.	Дата
Разраб.				
Пров.				
Т. контр.				
Н. контр.				
Утв.				

ВРХИ.XXXXXXX.XX.XX.XX

Торец большой

Лит.	Масса	Масштаб
	6.57	1:5
Лист 5	Листов 20	

Лист Полипропилен ГОСТ 26996-86

А

Файл: Вкладыш

ВРХИ.XXXXXXX.XX.XX.XX

Перв. примен.

Справ. №

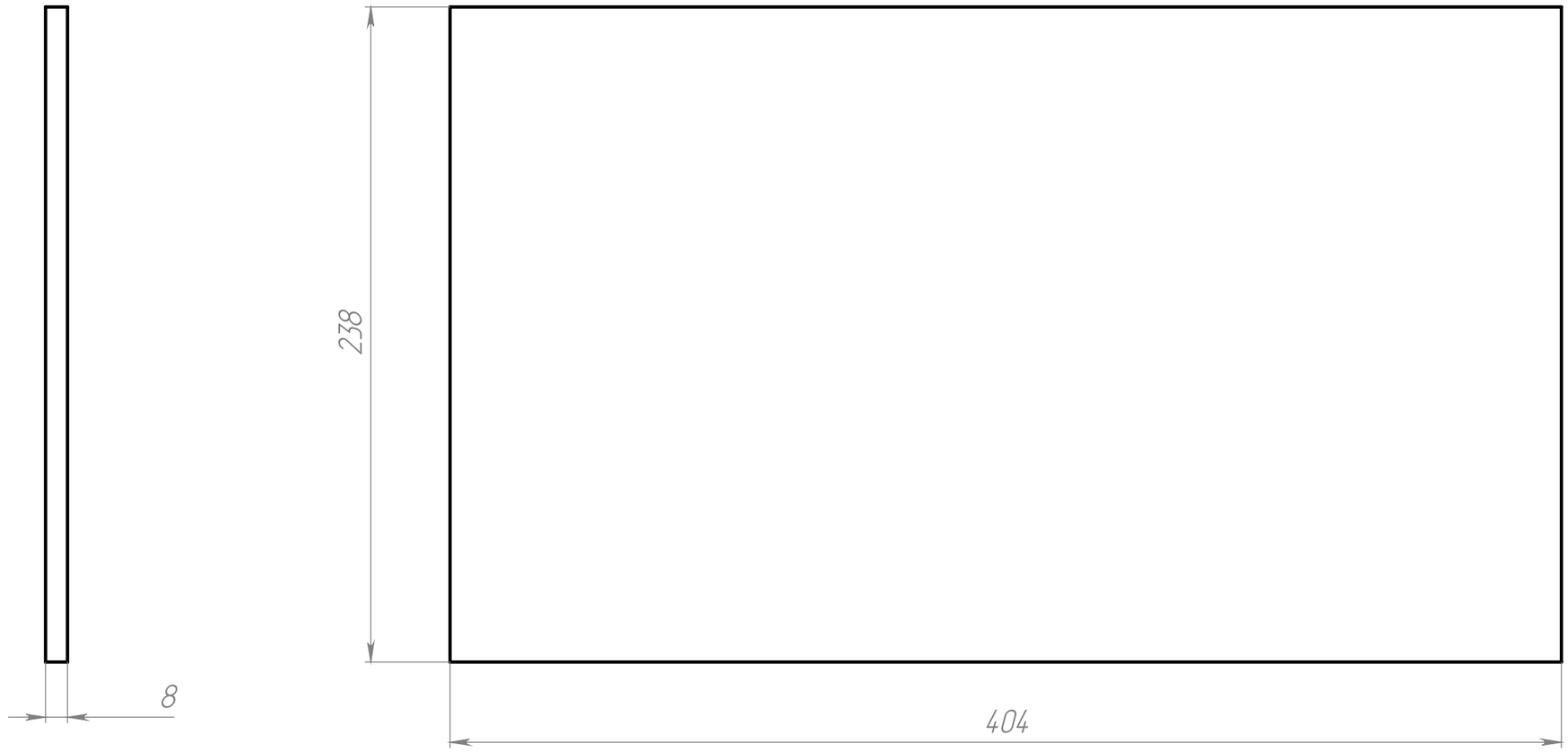

Изм.	Лист	№ докум.	Подп.	Дата	ВРХИ.XXXXXXX.XX.XX.XX		
Разраб.					Торец малый (глухой)	Лит.	Масса: 0.69 / Масштаб: 1:2
Пров.						Лист 6	Листов 20
Т. контр.							
Н. контр.					Лист Полипропилен ГОСТ 26996-86		
Утв.							

Подп. и дата

Инв. № дубл.

Взам. инв. №

Подп. и дата

Инв. № подл.

Файл: Вкладыш

ВРХИ.XXXXXXX.XX.XX.XX

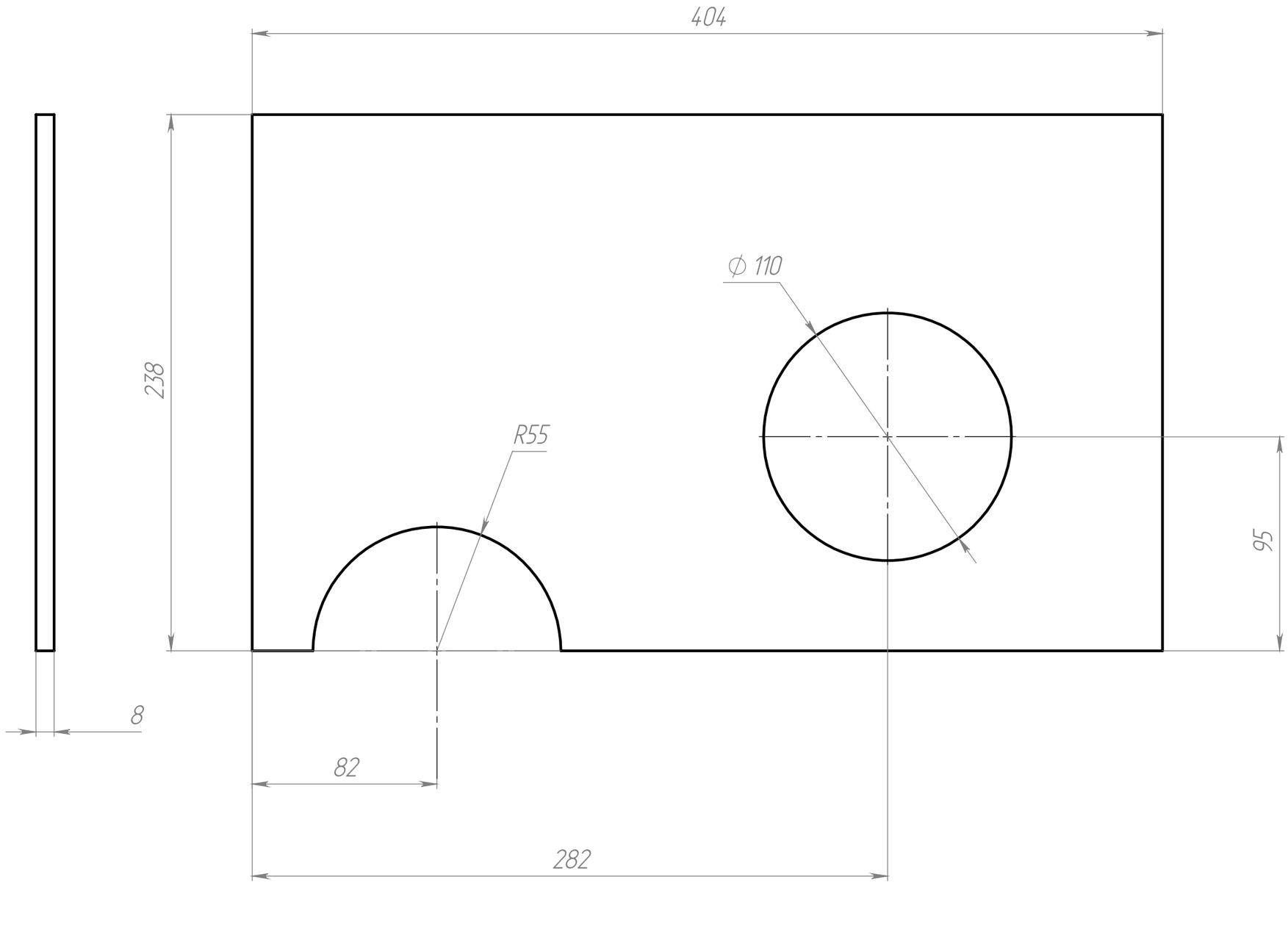

					ВРХИ.XXXXXXX.XX.XX.XX		
Изм.	Лист	№ докум.	Подп.	Дата	Торец малый (проточной)	Лит.	Масса	Масштаб
Разраб.							0.59	1:2
Пров.								
Т. контр.						Лист 7	Листов 20
Н. контр.					Лист Полипропилен ГОСТ 26996-86		
Утв.							

Перв. примен.

Справ. №

Подп. и дата

Инв. № дубл.

Взам. инв. №

Подп. и дата

Инв. № подл.

Файл: Вкладыш

Копировал

Формат А3

ВРХИ.XXXXXXX.XX.XX.XX

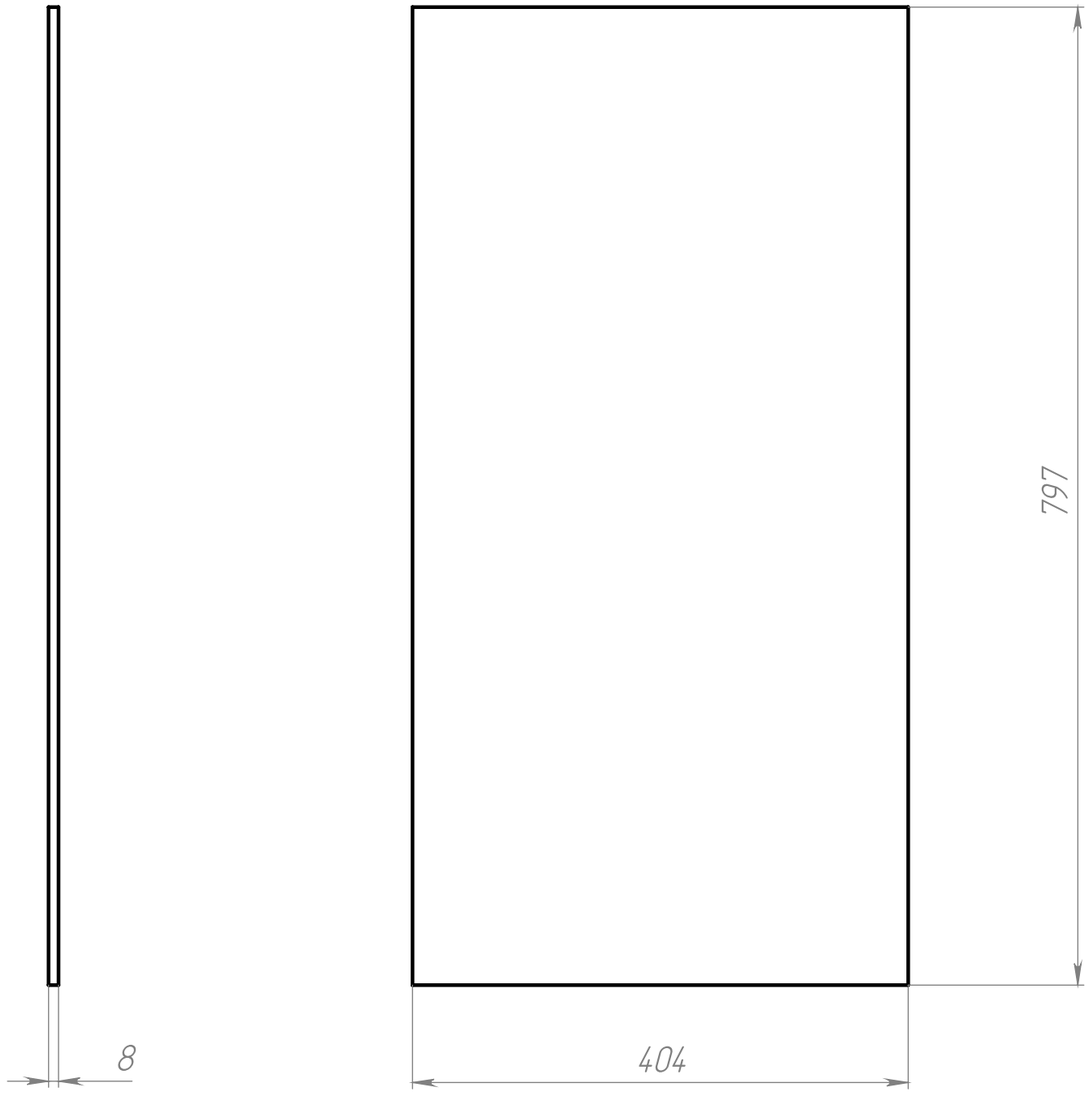

Перв. примен.

Справ. №

Подп. и дата

Инв. № дубл.

Взам. инв. №

Подп. и дата

Инв. № подп.

Изм.	Лист	№ докум.	Подп.	Дата
Разраб.				
Пров.				
Т. контр.				
Н. контр.				
Утв.				

ВРХИ.XXXXXXX.XX.XX.XX

Торец наклонный

Лит.	Масса	Масштаб
	2.32	1:5
Лист 8	Листов 20	

Лист Полипропилен ГОСТ 26996-86

А

Файл: Вкладыш

ВРХИ.XXXXXXX.XX.XX.XX

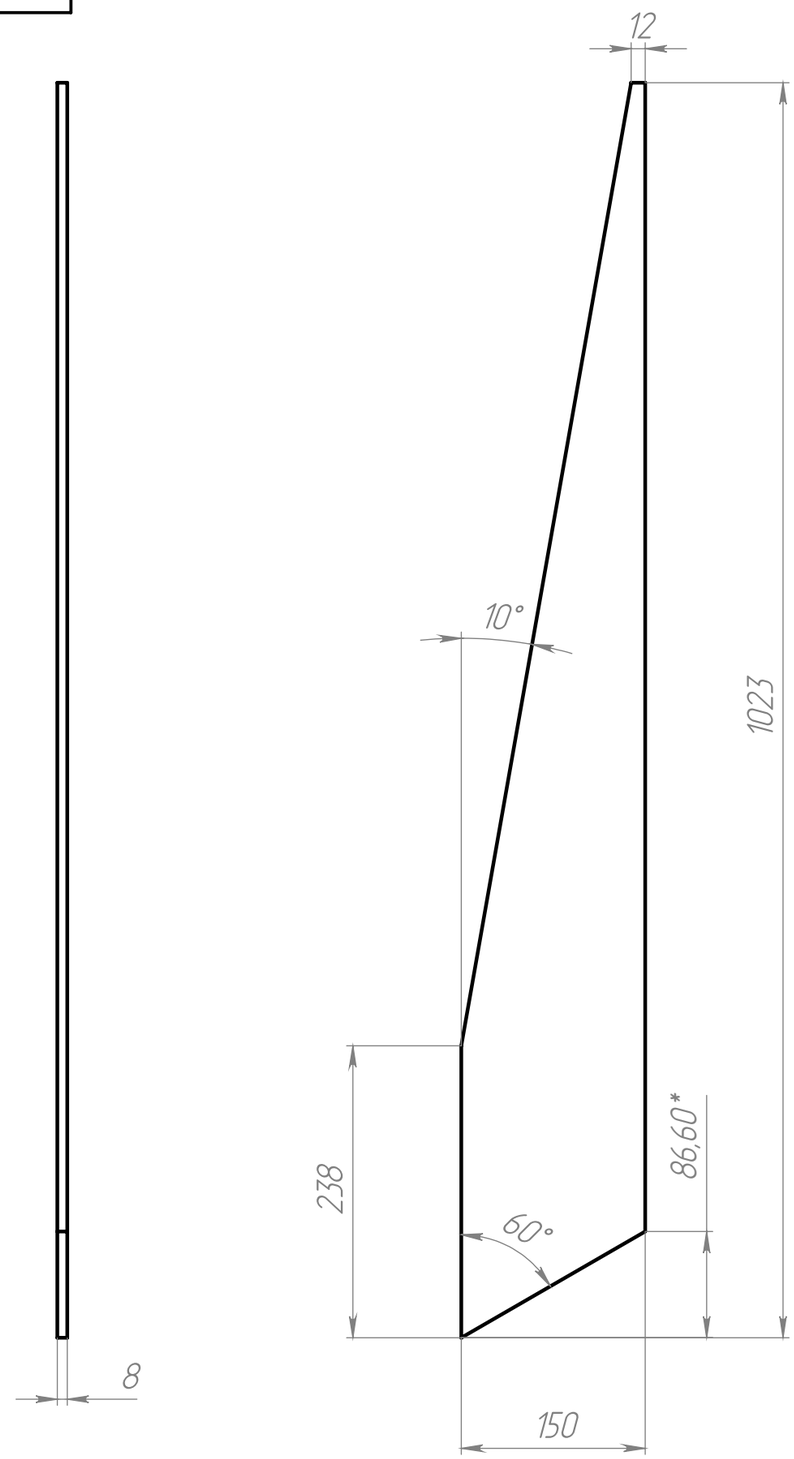

Изм.	Лист	№ докум.	Подп.	Дата
Разраб.				
Пров.				
Т. контр.				
Н. контр.				
Утв.				

ВРХИ.XXXXXXX.XX.XX.XX

Стенка перелива

Лит.	Масса	Масштаб
	0.67	1:5

Лист 9 Листов 20

Лист Полипропилен ГОСТ 26996-86

Перв. примен.

Справ. №

Подп. и дата

Инв. № дубл.

Взам. инв. №

Подп. и дата

Инв. № подл.

A

Файл: Вкладыш

ВРХИ.XXXXXXX.XX.XX.XX

Перв. примен.

Справ. №

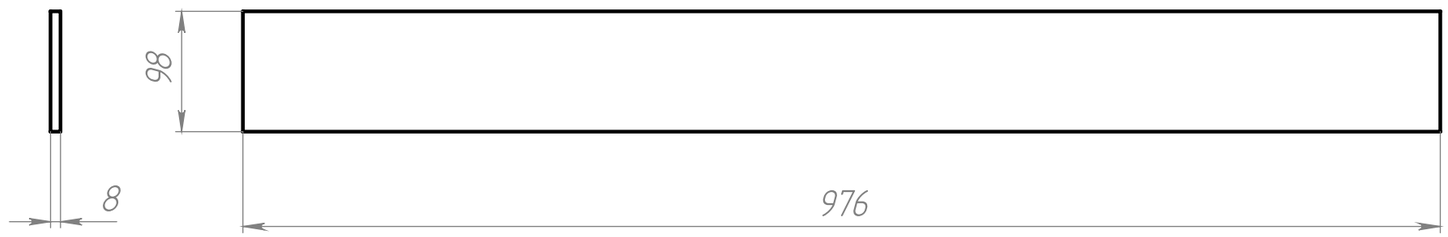

Подп. и дата

Инв. № дубл.

Взам. инв. №

Подп. и дата

Инв. № подп.

Изм.	Лист	№ докум.	Подп.	Дата
Разраб.				
Пров.				
Т. контр.				
Н. контр.				
Утв.				

ВРХИ.XXXXXXX.XX.XX.XX

Скат отстойника

Лит.	Масса	Масштаб
	0.69	1:5
Лист 10	Листов 20	

Лист Полипропилен ГОСТ 26996-86

А

Файл: Вкладыш

ВРХИ.XXXXXXX.XX.XX.XX

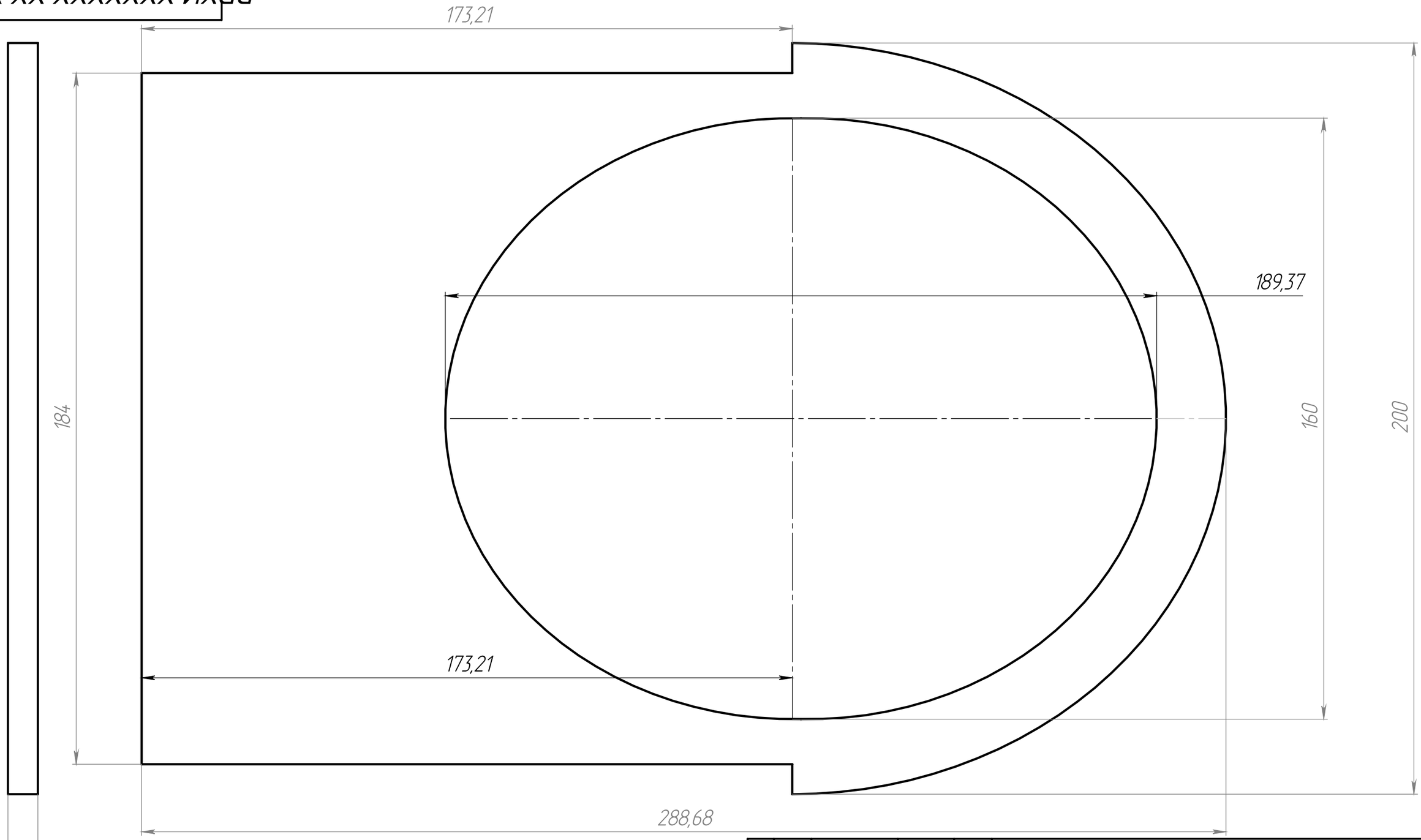

Изм.	Лист	№ докум.	Подп.	Дата
Разраб.				
Пров.				
Т. контр.				
Н. контр.				
Утв.				

ВРХИ.XXXXXXX.XX.XX.XX

Дно перелива

Лит.	Масса	Масштаб
	0.19	1:1

Лист 11 Листов 20

Лист Полипропилен ГОСТ 26996-86

Перв. примен.

Справ. №

Подп. и дата

Инв. № дубл.

Взам. инв. №

Подп. и дата

Инв. № подл.

А

Файл: Вкладыш

ВРХИ.XXXXXXX.XX.XX.XX

Перв. примен.

Справ. №

Подп. и дата

Инв. № дубл.

Взам. инв. №

Подп. и дата

Инв. № подл.

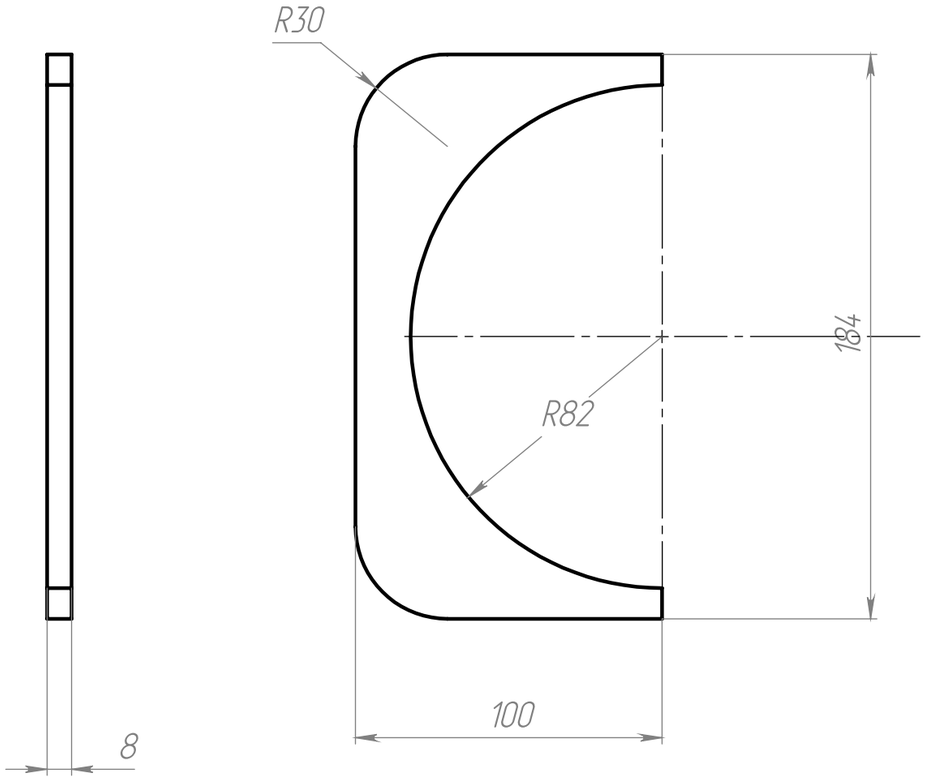

Изм.	Лист	№ докум.	Подп.	Дата	ВРХИ.XXXXXXX.XX.XX.XX		
Разраб.					Направляющая трубы	Лит. / Масса 0.05	Масштаб 1:2
Пров.							
Т. контр.						Лист 12	Листов 20
Н. контр.					Лист Полипропилен ГОСТ 26996-86		
Утв.							

А

Файл: Вкладыш

ВРХИ.XXXXXXX.XX.XX.XX

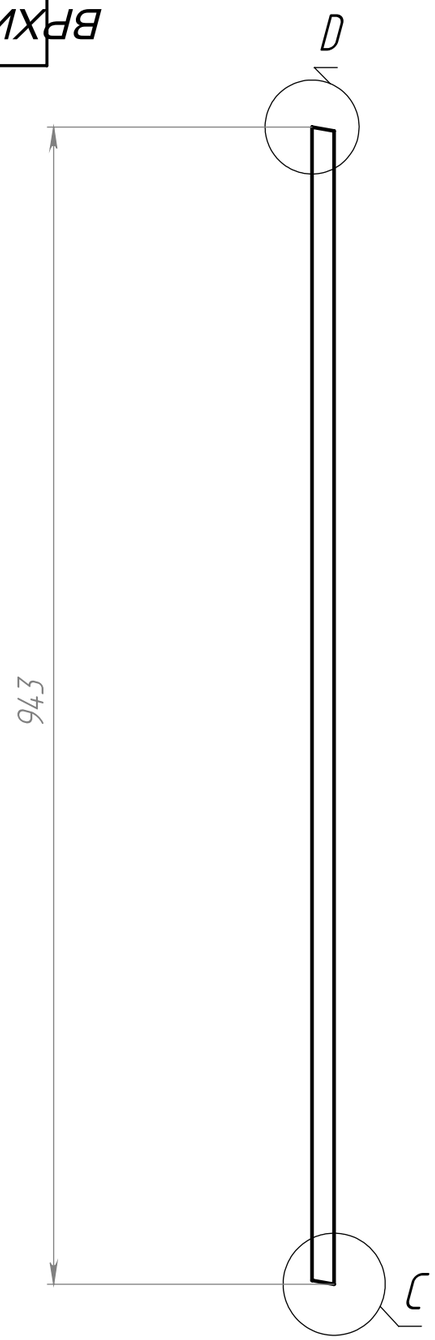

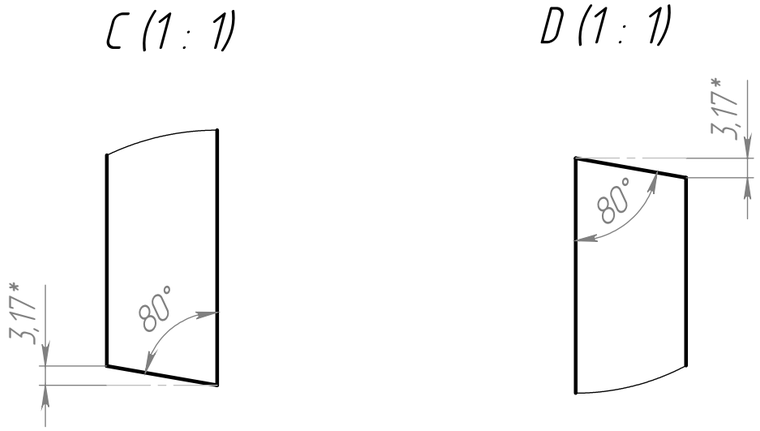

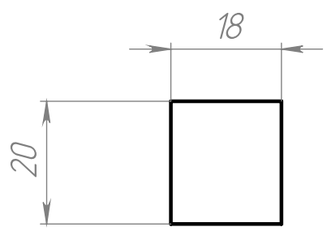

Изм.	Лист	№ докум.	Подп.	Дата	ВРХИ.XXXXXXX.XX.XX.XX		
Разраб.					Направляющая решетки	Лит.	Масса: 0.30 / Масштаб: 1:5
Пров.							
Т. контр.						Лист 13	Листов 20
Н. контр.					Лист Полипропилен ГОСТ 26996-86		
Утв.							

Перв. примен. | Справ. № | Подп. и дата | Инв. № дубл. | Взам. инв. № | Подп. и дата | Инв. № подп.

A

Файл: Вкладыш

ВРХИ.XXXXXX.XX.XX.XX

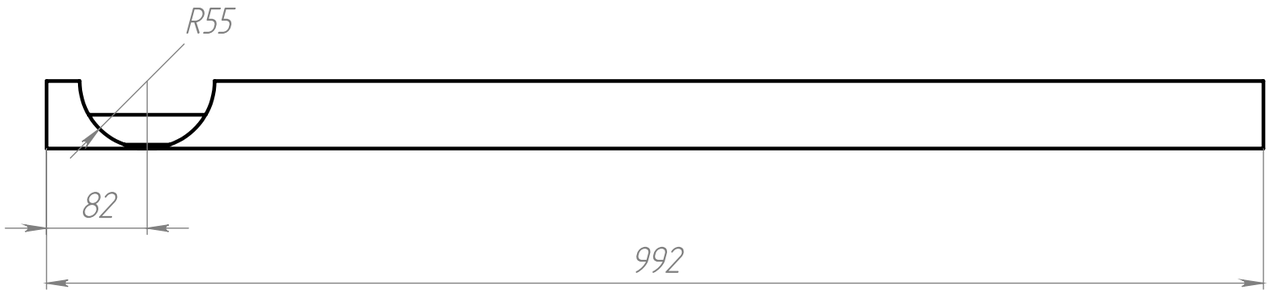

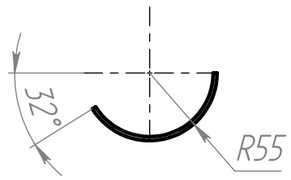

Изм.	Лист	№ докум.	Подп.	Дата	ВРХИ.XXXXXX.XX.XX.XX		
Разраб.					L=1065 (прав.)	Лит.	Масса: 0.38 / Масштаб: 1:5
Пров.						Лист 14	Листов 20
Т. контр.							
Н. контр.					ТрубаПолипропилен ГОСТ 26996-86		
Утв.							

Перв. примен. | Справ. № | Подп. и дата | Инв. № дубл. | Взам. инв. № | Подп. и дата | Инв. № подп.

Файл: Вкладыш

Формат А3 | Копировал | А

ВРХИ.XXXXXX.XX.XX.XX

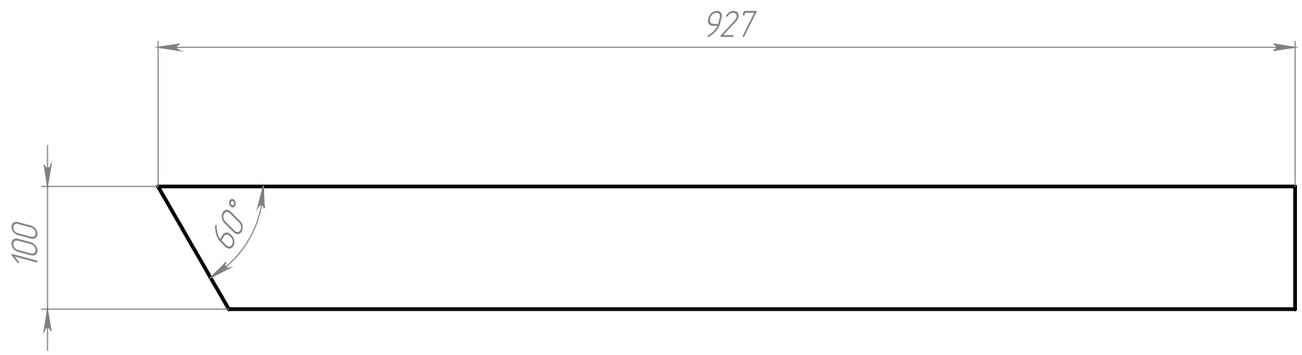

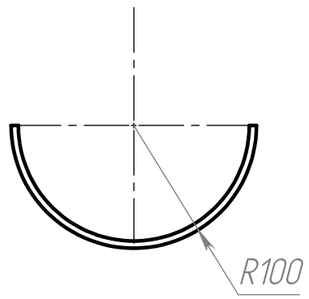

Изм.	Лист	№ докум.	Подп.	Дата	ВРХИ.XXXXXX.XX.XX.XX		
Разраб.					L=1048	Лит.	Масса	Масштаб
Пров.							1.44	1:5
Т. контр.						Лист 15	Листов 20	
					ТрубаПолипропилен ГОСТ 26996-86		
Н. контр.							
Утв.							

Перв. примен.

Справ. №

Подп. и дата

Инв. № дубл.

Взам. инв. №

Подп. и дата

Инв. № подп.

Файл: Вкладыш

Копировал

Формат А3

ВРХИ.XXXXXX.XX.XX.XX

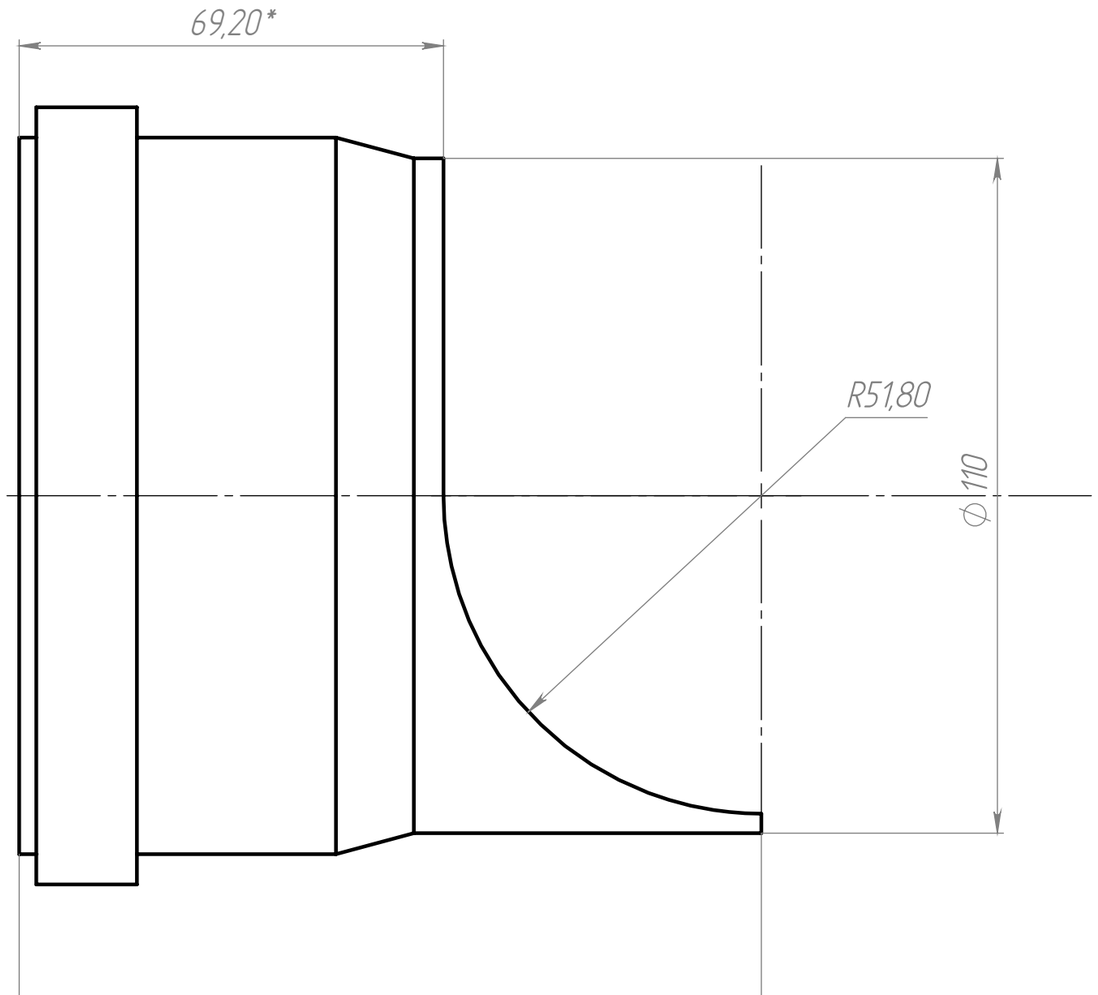

					ВРХИ.XXXXXX.XX.XX.XX		
Изм.	Лист	№ докум.	Подп.	Дата	L=121	Лит.	Масса	Масштаб
Разраб.							0.09	1:1
Пров.								
Т. контр.						Лист 16	Листов 20
Н. контр.					ТрубаПолипропилен ГОСТ 26996-86		
Утв.							

Перв. примен.

Справ. №

Подп. и дата

Инв. № дубл.

Взам. инв. №

Подп. и дата

Инв. № подл.

Файл: Вкладыш

Копировал

Формат А3

ВРХИ.XXXXXX.XX.XX.XX

Перв. примен.

Справ. №

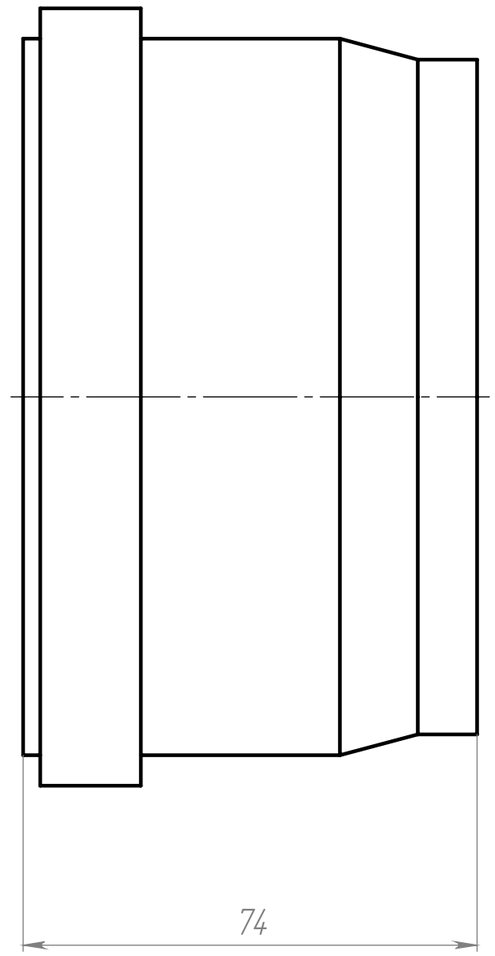

Подп. и дата

Инв. № дубл.

Взам. инв. №

Подп. и дата

Инв. № подп.

Изм.	Лист	№ докум.	Подп.	Дата
Разраб.				
Пров.				
Т. контр.				
Н. контр.				
Утв.				

ВРХИ.XXXXXX.XX.XX.XX

L=74

Лит.	Масса	Масштаб
	0.09	1:1

Лист 17 | Листов 20

ТрубаПолипропилен ГОСТ 26996-86

А

Файл: Вкладыш

ВРХИ.XXXXXX.XX.XX.XX

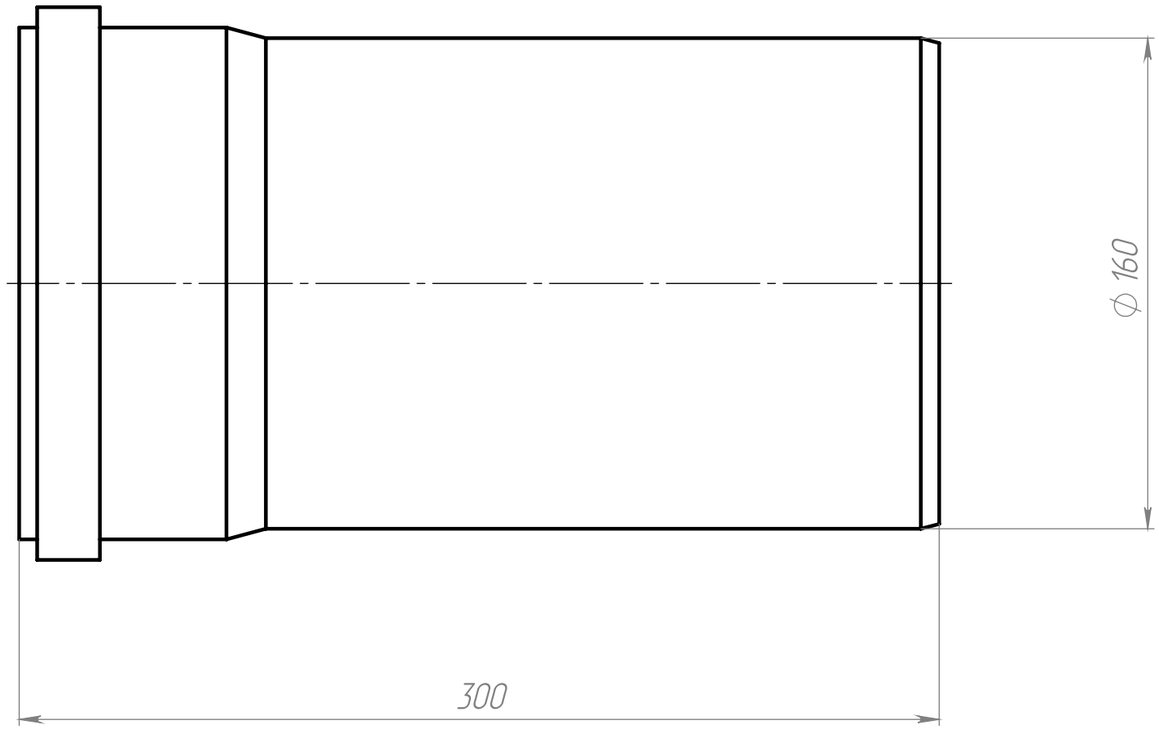

					ВРХИ.XXXXXX.XX.XX.XX		
Изм.	Лист	№ докум.	Подп.	Дата	L=300	Лит.	Масса	Масштаб
Разраб.							0.45	1:2
Пров.								
Т. контр.						Лист 18	Листов 20
Н. контр.					ТрубаПолипропилен ГОСТ 26996-86		
Утв.							

Перв. примен.

Справ. №

Подп. и дата

Инв. № дубл.

Взам. инв. №

Подп. и дата

Инв. № подл.

Файл: Вкладыш

Копировал

Формат А3

Спецификация

ПОЗ.	ОБОЗНАЧЕНИЕ	К-ВО	Материал	Длина	Ширина	Высота	Толщина	Примечание
1	Стенка вкладыша	2	Полипропилен ГОСТ 26996-86	4618.3	1078		8	Лист Полипропилен ГОСТ 26996-86 толщина 8 мм
2	Дно вкладыша	1	Полипропилен ГОСТ 26996-86	4302	992		8	Лист Полипропилен ГОСТ 26996-86 толщина 8 мм
3	Торец большой	1	Полипропилен ГОСТ 26996-86	992	920		8	Лист Полипропилен ГОСТ 26996-86 толщина 8 мм
4	Торец малый (глухой)	1	Полипропилен ГОСТ 26996-86	404	238		8	Лист Полипропилен ГОСТ 26996-86 толщина 8 мм
5	Торец малый (проточной)	1	Полипропилен ГОСТ 26996-86	404	238		8	Лист Полипропилен ГОСТ 26996-86 толщина 8 мм
6	Торец наклонный	2	Полипропилен ГОСТ 26996-86	797	404		8	Лист Полипропилен ГОСТ 26996-86 толщина 8 мм
7	Стенка перелива	2	Полипропилен ГОСТ 26996-86	1023	150		8	Лист Полипропилен ГОСТ 26996-86 толщина 8 мм
8	Скат отстойника	1	Полипропилен ГОСТ 26996-86	976	98		8	Лист Полипропилен ГОСТ 26996-86 толщина 8 мм
9	Дно перелива	1	Полипропилен ГОСТ 26996-86	288.68	200		8	Лист Полипропилен ГОСТ 26996-86 толщина 8 мм
10	Направляющая трубы	1	Полипропилен ГОСТ 26996-86	184	100		8	Лист Полипропилен ГОСТ 26996-86 толщина 8 мм
11	Направляющая решетки	2	Полипропилен ГОСТ 26996-86	943.17	18		20	Лист Полипропилен ГОСТ 26996-86 толщина 20 мм
12	Труба канализационная наружная D110	1	Полипропилен ГОСТ 26996-86	1065				
13	Труба канализационная наружная D200	1	Полипропилен ГОСТ 26996-86	1048				
14	Труба канализационная наружная D110	1	Полипропилен ГОСТ 26996-86	121				
15	Труба канализационная наружная D110	1	Полипропилен ГОСТ 26996-86	74				
16	Труба канализационная наружная D160	1	Полипропилен ГОСТ 26996-86	300				

ЛИСТ КОНТРОЛЯ

ПОЗ.	ОБОЗНАЧЕНИЕ	ОПИСАНИЕ	К-ВО	1*	2*	3*
1	Стенка вкладыша	ВРХИ.XXXXXXX.XX.XX.XX	2			
2	Дно вкладыша	ВРХИ.XXXXXXX.XX.XX.XX	1			
3	Торец большой	ВРХИ.XXXXXXX.XX.XX.XX	1			
4	Торец малый (глухой)	ВРХИ.XXXXXXX.XX.XX.XX	1			
5	Торец малый (проточной)	ВРХИ.XXXXXXX.XX.XX.XX	1			
6	Торец наклонный	ВРХИ.XXXXXXX.XX.XX.XX	2			
7	Стенка перелива	ВРХИ.XXXXXXX.XX.XX.XX	2			
8	Скат отстойника	ВРХИ.XXXXXXX.XX.XX.XX	1			
9	Дно перелива	ВРХИ.XXXXXXX.XX.XX.XX	1			
10	Направляющая трубы	ВРХИ.XXXXXXX.XX.XX.XX	1			
11	Направляющая решетки	ВРХИ.XXXXXXX.XX.XX.XX	2			
12	Труба канализационная наружная D110	ВРХИ.XXXXXX.XX.XX.XX	1			
13	Труба канализационная наружная D200	ВРХИ.XXXXXX.XX.XX.XX	1			
14	Труба канализационная наружная D110	ВРХИ.XXXXXX.XX.XX.XX	1			
15	Труба канализационная наружная D110	ВРХИ.XXXXXX.XX.XX.XX	1			
16	Труба канализационная наружная D160	ВРХИ.XXXXXX.XX.XX.XX	1			

1* - статус заказа материала/стандартного изделия:
"-" не заказан
"+" заказан
2* - статус детали/узла:
"-" не изготовлен(а)
"+" изготовлен(а)
3* - статус контроля:
"-" деталь/узел/стандартное изделие не прошли первые пункты контроля или не установлены по месту
"+" деталь/узел/стандартное изделие установлены по месту на изделие согласно чертежу